TECHNISCHE FICHE

SANUTAL air

Reductie centrisch
met dubbele rubber dichting

Afmetingen

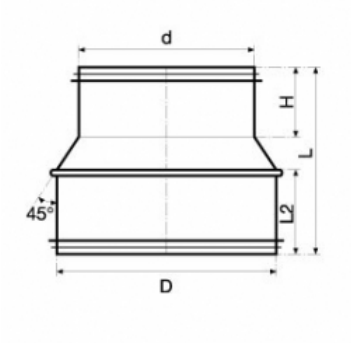

Beschrijving

Geperste concentrische reductie MM met dubbele rubber EPDM dichting.

Ød$_1$ en Ød$_2$ - compatibel met SPR buizen

Technische informatie

Materiaal	diameter	dikte
Handgemaakte accessoires EN 10142 - Fe PO2 G Z 275 MA-C Geperste hulpstukken EN 10142 - Fe PO2 G Z 275 MA-C en EN 10142 - Fe PO6 G Z 275 MB-C	> Ø 250 mm	0.5 mm
	> Ø 400 mm	0.6 mm
	> Ø 630 mm	0.7 mm
	> Ø 1250 mm	0.9 mm
	< Ø 1250 mm	1.25 mm

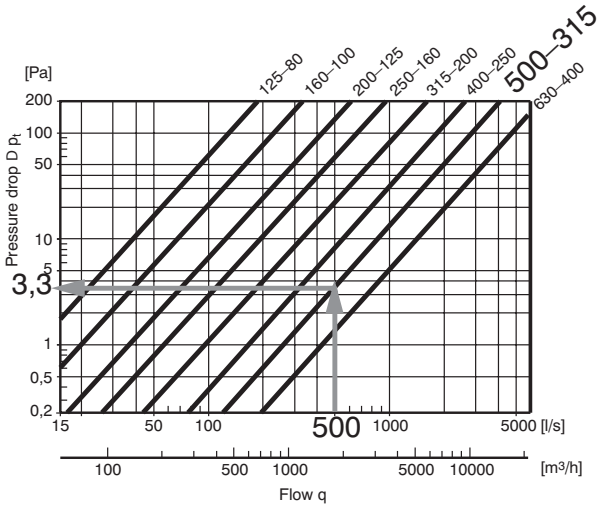

Ø	d	L	H	L2	Kg
100	80	100	35	50	0,11
125	80	112	35	50	1,16
125	100	102	40	50	0,16
150	100	115	40	50	0,2
150	125	112	40	50	0,19
160	80	125	35	35	0,4
160	100	120	40	50	0,23
160	125	107	40	50	0,21
160	150	115	35	35	0,3
200	100	140	40	50	0,31
200	125	127	40	60	0,3
200	150	115	40	50	0,28
200	160	110	40	50	0,5
200	180	125	35	35	0,4
250	125	130	35	35	0,5
250	150	115	35	35	0,9
250	160	134	40	50	0,41
250	200	115	40	50	0,38
250	200	115	40	50	0,38
315	125	165	35	35	1,06
315	160	167	40	50	0,63
315	200	147	40	50	0,59
315	250	122	40	50	0,52
400	200	185	50	50	1,59
400	250	170	35	35	1,75
400	315	140	35	35	2
400	355	125	35	35	2,13