FICHE TECHNIQUE

SANUTAL air

Kit de raccordement Ø180

Possible avec les unités de ventilation Sanutal et les dummys (AIR / Tallinn)

Dimensions

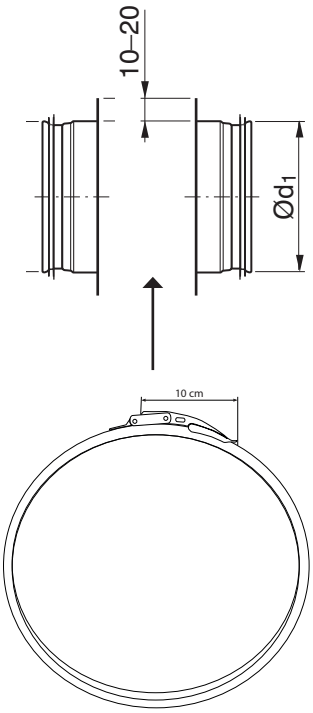

Description

Kit de raccordement pour une déconnexion facile et rapide de l'unité du système de conduits fixes.

4 pièces
Ø 180 mm avec clips
avec joint en caoutchouc

Utilisez
Placez les conduits jusqu'à l'unité de ventilation, puis placez-y une demi-coquille. Ensuite, accrochez l'unité avec l'autre demi-coquille.
La dernière étape consiste à fixer les 2 demi-coques ensemble avec les clips.

Lors de l'entretien de l'unité ou des gaines, il n'est pas nécessaire de déconnecter les gaines, mais uniquement le boîtier de raccordement.

Données techniques

Matériaux	**diamètre**	**épais.**
Accessoires faits mains EN 10142 - Fe PO2 G Z 275 MA-C	> Ø 250 mm	0.5 mm
	> Ø 400 mm	0.6 mm
Accessoires soudés EN 10142 - Fe PO2 G Z 275 MA-C et EN 10142 - Fe PO6 G Z 275 MB-C	> Ø 630 mm	0.7 mm
	> Ø 1250 mm	0.9 mm
	< Ø 1250 mm	1.25 mm